DE

MONTAGEANLEITUNG

Geteilte Ausführung:

1. Vorbaumauerhülse an die Wand halten, mit Hilfe der Ringraumdichtung die zusammengebaute Vorbaumauerhülse am Rohr zentrieren und die Bohrlöcher anzeichnen.

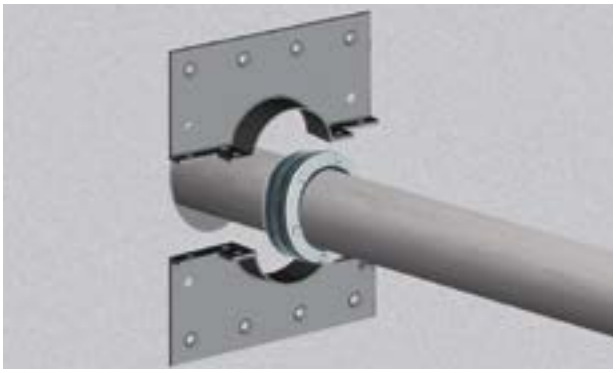

2. Die Vorbaumauerhülse und die Dichtung wieder wegnehmen und die Löcher in die Wand bohren.

3. Den mitgelieferten Abdichtkleber auf der Rückseite der Vorbaumauerhülse in dicken Bahnen (Ø 6-10 mm) auftragen. Eine Bahn zwischen Außenkante des Flansches und den Bohrungen der Schraubenöffnungen auftragen. Eine Bahn zwischen der angeschweißten Hülse und Schraubenlöcher auftragen. Abschließend den Abdichtkleber um die Schraubenöffnungen auftragen.

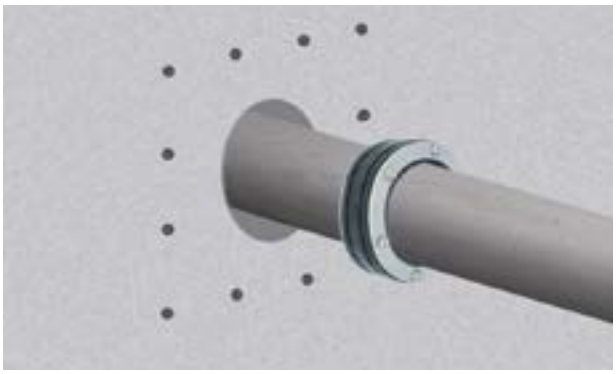

4. Bei diesem Montageschritt wird als erstes die Ringraumdichtung und anschließend die Vorbaumauerhülse auf dem Rohr platziert. Danach werden die beiden Halbschalen mit den mitgelieferten Schrauben verbunden. Die Dichtgummieinlagen werden auf den Dichtflanschen so platziert, das diese mit der Innenkante des Hülsrohres bündig abschließen. Anschließend kann die Vorbaumauerhülse an der Wand verschraubt werden (Dichtgummieinlagen, Dichtkleber, Schrauben und Dübel werden mitgeliefert). Den austretenden Abdichtkleber verstreichen.

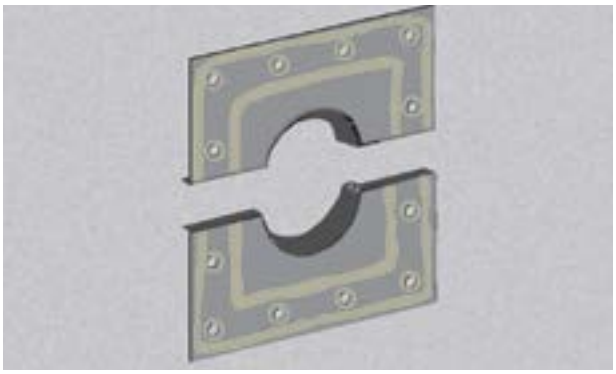

5. Anschließend die Schrauben der Dichtung anziehen bis der Ringraum abgedichtet ist (siehe Montageanleitung Ringraumdichtung).

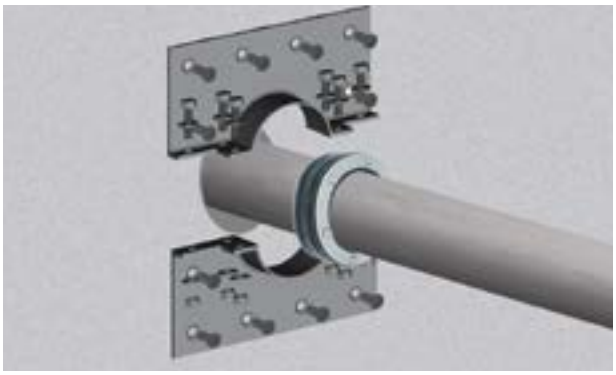

Version-07 I 2018

PSI Products GmbH
Ulrichstrasse 25
72116 Mössingen
Telefon: (+49) 7473 3781 0
Fax: (+49) 7473 3781 35
vertrieb@psi-products.de
www.psi-products.de