ALLGEMEINE INFORMATIONEN

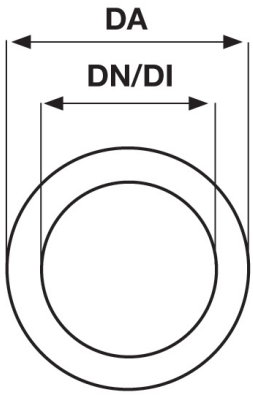

Eine wirtschaftliche und sichere Methode zur hydrostatischen Abdichtung

Bei der Durchführung von Stahl-, Guss-, Kupfer- oder Kunststoffrohren durch Wände, Decken oder Fußböden, sind PSI Mauerhülsen aus asbestfreiem Faserzement in Verbindung mit den PSI Ringraumdichtungen das richtige Zubehör, um diese Rohre hydrostatisch abzudichten.

Werkstoff

Asbestfreier Faserzement, bestehend aus Zement und Glasfasern, Farbe hellgrau. **Baustoffklasse A1 nach DIN EN13501-1.**

Beständigkeit/Eigenschaften

Korrosionsbeständig, druckwasserdicht, elektrisch nicht leitend, nicht brennbar, hohe Festigkeit, gute Verbindung zu Beton, beschichtungsfähig, Außenrillung umlaufend nicht spiralförmig, glatte Innenwandung, hohe Maßhaltigkeit, geteilte Version zum nachträglichen Einbau lieferbar, alle Längen der DN 80-800 Größen bis max. 1200 mm lieferbar.
Die Hülse kann entweder einbetoniert, eingemauert oder in einem Mauerdurchbruch mit Mörtel wasserdicht eingebaut werden. Die Rillung auf der Außenseite ergibt einen wasserdichten Verbund mit dem Bauwerk. Für den Einsatz in Betonbecken oder -behälter kann die Faserzement-Mauerhülse mit der Beschichtung des Betonbauwerks ausgekleidet werden. Die Funktion und der Verbund der Mauerhülse zum Beton ist durch das **MFPA-Leipzig geprüft und bis 5 bar zertifiziert.**
In Verbindung mit unserer Original PSI LINK-SEAL® oder Compaktdichtung erfolgt im Ringraum zwischen der Faserzement-Mauerhülse und dem Medienrohr eine absolut druckwasserdichte Abdichtung.

Technische Daten

Abmessung/Toleranzen								
Größe	Innendurchmesser (in mm)		Außendurchmesser (DA in mm)		Exzentrität Kern max.	Länge	Form Rillung	Schnitt Versatz
	Nennmaß	Toleranz	Nennmaß	Toleranz				
DN 80	80	+2/-1	120	+5/5	1,5	+/-3	A	0
DN 100	100	+2/-1	140	+5/5	1,5	+/-3	A	0
DN 125	125	+2/-1	165	+5/5	1,5	+/-3	B	0
DN 150	150	+2/-1	190	+5/5	1,5	+/-3	B	0
DN 200	201	+2/-1	250	+5/5	1,5	+/-3	B	0
DN 250	250	+2/-1	300	+5/5	1,5	+/-3	B	0
DN 300	300	+2/-1	350	+5/5	1,5	+/-3	B	0
DN 350	350	+2/-1	400	+5/5	1,5	+/-3	B	2
DN 400	400	+2/-1	460	+5/5	1,5	+/-3	B	2
DN 450	450	+2/-1	510	+5/5	1,5	+/-3	B	2
DN 500	500	+2/-1	570	+5/5	1,5	+/-3	B	2
DN 600	600	+3/-2	670	+5/5	1,5	+/-3	B	2
DN 700	700	+3/-2	780	+5/5	1,5	+/-3	B	3
DN 800	800	+3/-2	880	+5/5	1,5	+/-3	B	3

Technische Änderungen vorbehalten, weitere Größen auf Anfrage.

Bestellangabe

Faserzement-Mauerhülse DN Größe, Länge.
Ausführung: geschlossen/geteilt. Für die geteilte Ausführung wird zusätzlich Spachtelmasse benötigt, zu erhalten als Set mit Abstandshalter im 1 kg/Gebinde. Der Verbrauch liegt bei ca. 125 g je 100 mm Hülsenlänge.

TECHNISCHE DATEN

PVC Mauerhülsen eignen sich zum Einbetonieren oder Einmauern. Sie werden in der Standardlänge von 400 mm geliefert und können bauseits mit einer Säge der Wandstärke angepasst werden.

Beschreibungen	Innendurchmesser in mm	Außendurchmesser in mm	Länge* in mm
Mauerhülse PVC	50	54	400
	60	65	400
	70	75	400
	80	85	400
	90	95	400
	100	106	400
	125	131	400
	150	160	400
	200	210	400
verstärkte Wandungen	82	90	400
	100	110	400
	250	280	400
Schachtfutter PVC mit angeformter Muffe und Lippendichtung	**Innendurchmesser in mm**	**Innendurchmesser Muffe in mm**	**Länge in mm**
	100	110	500
	100	110	800
	100	110	1000
	100	110	110
	150	160	110
	100	110	250
	125	131	250
	150	160	250
	100	110	300
	125	131	300
	150	160	300

*Andere Längen auf Anfrage

Zubehör

Schalungshilfen aus PE-LD	Ø ID PVC Mauerhülse in mm
	60
	80
	100
	125
	150
	200
	250

Weitere Größen auf Anfrage

TECHNISCHE DATEN

Die Edelstahl-Wanddurchführung PipeX FF wird in die Betonwand eingegossen. Es dichtet gegen verschiedenste Medien. Die Medien führenden Rohre werden direkt an die einbetonierte Durchführung geflanscht. Die Montage der PipeX FF erfolgt schalungsbündig bei unterschiedlichsten Einsatzmöglichkeiten wie z. B. Klärbecken, Hochbehälter, Schachtbauwerken, uvm.
Die Flansche können als Vorschweißflansche nach DIN 2632 (PN10) oder Glattflansche (allseitig gedreht mit verminderter Blattstärke) ähnlich DIN 2576 (PN10) gefertigt werden. Es sind auch andere Druckstufen auf Anfrage möglich. Alle Verbindungsflansche besitzen dicht hinterschweißte Hutmuttern.

Die verwendeten Edelstahlrohre entsprechen der ISO-Rohrreihe 1. Die PipeX FF wird mit einem mittig aufgeschweißten Mauerflansch geliefert, einer ringförmigen Wasserstopp-Platte, die eine sichere Abdichtung am Außendurchmesser der Hülse gewährleistet und zusätzlich als Maueranker dient. Das Integra-Pipe wird in V2A (1.4301 bzw.1.4541) oder V4A (1.4571) hergestellt, andere Werkstoffe auf Anfrage. Es wird unter Schutzgas geschweißt und wird anschließend gebeizt und passiviert. Auf Wunsch kann die PipeX FF besandet, ohne Mauerflansch oder nur mit einem Flanschblatt (F-Stück) geliefert werden.

Dimension DN	Rohrabmessungen in mm AD x S	Wandstärke* mm	Flanschdicke in mm Vorschweißflansch DIN 2632 PN10	Flanschdicke in mm Glattflansch ähnlich DIN 2576 PN10
50	60,3 x 2,0	300	18	10
65	76,1 x 2,0	300	18	10
80	88,9 x 2,0	300	20	10
100	114,3 x 2,0	300	20	10
125	139,7 x 2,6	300	22	10
150	168,3 x 2,6	300	22	12
200	219,1 x 3,0	300	24	12
250	273,0 x 3,0	300	26	15
300	323,9 x 3,0	300	26	15
350	355,6 x 4,0	300	26	15
400	406,4 x 4,0	300	26	15
500	508,0 x 4,0	300	28	15

*Auch für andere Wandstärken und Durchmesser lieferbar

**PipeX FF mit Kautschuk-Mauerkragen ist max. 5 bar Druckdicht, bei einer Rohrabmessung von AD 32 bis 315 mm.
Ab einer Rohrabmessung von AD 355 mm Druckdicht bis 4 bar.**

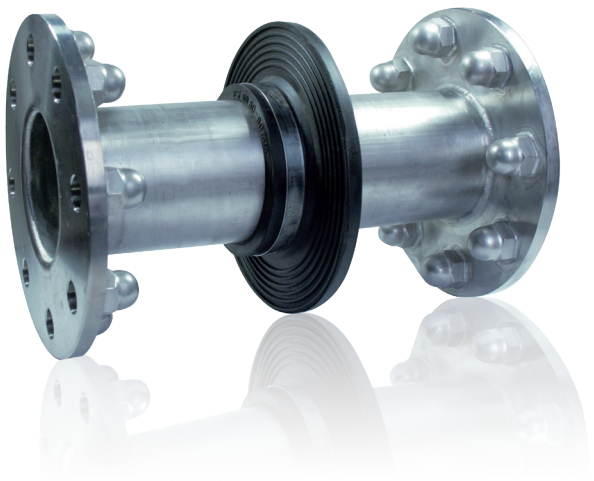

SCHNITTDARSTELLUNGEN

Dichtung mit Fest-Losflansch nach DIN 18533
Stahlteile verzinkt, alternativ Edelstahl

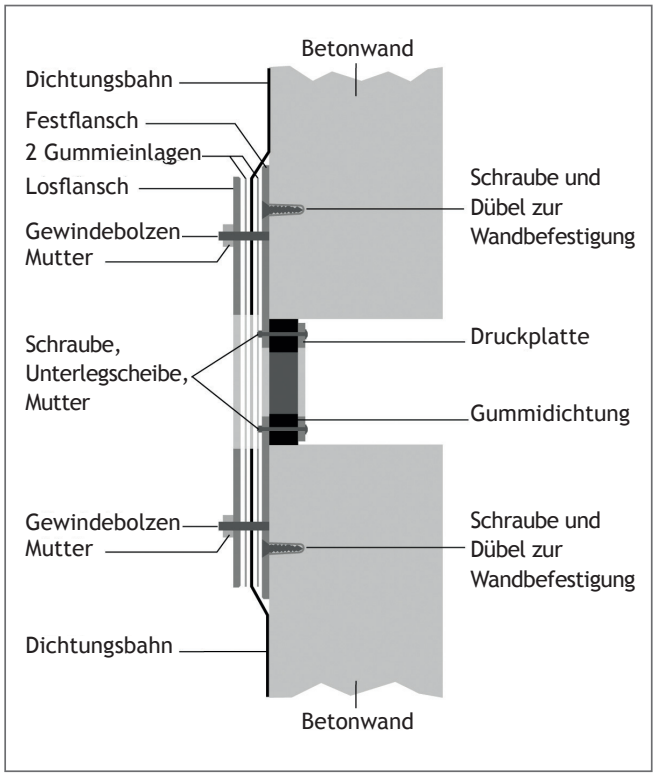

Mauerhülse mit Fest-Losflansch nach DIN 18533
Stahlteile verzinkt, alternativ Edelstahl

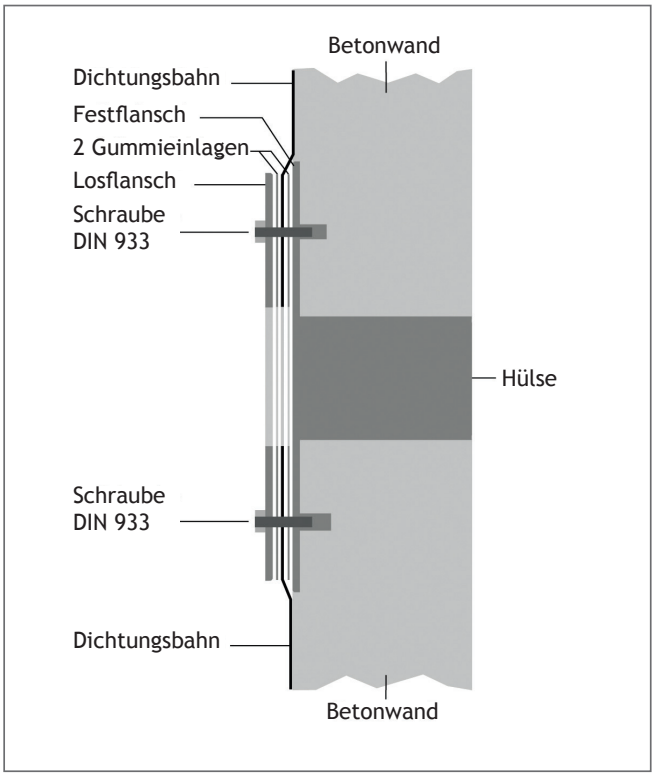

Vorbaumauerhülse mit Fest-Losflansch
nach DIN 18533, verzinkt, alternativ Edelstahl

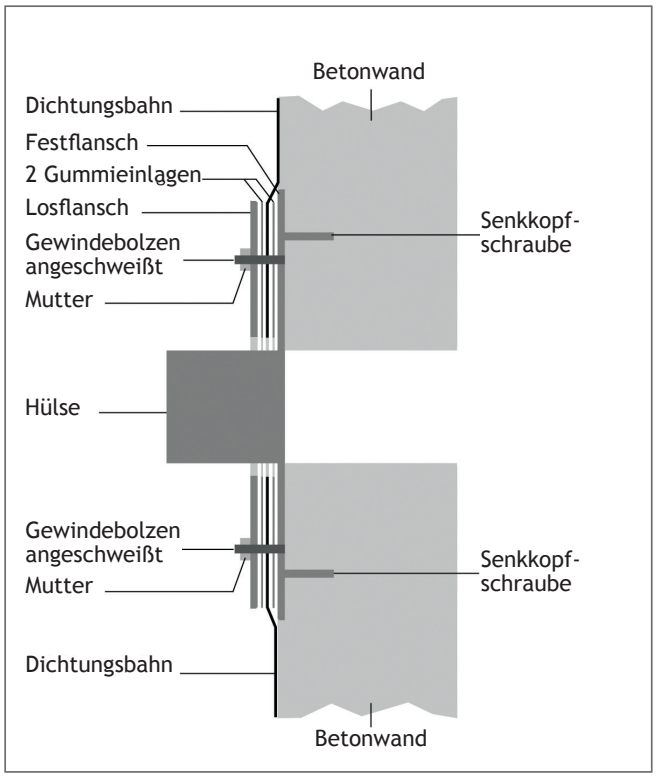

Vorbaumauerhülse in geschlossener und geteilter
Ausführung, verzinkt, alternativ Edelstahl

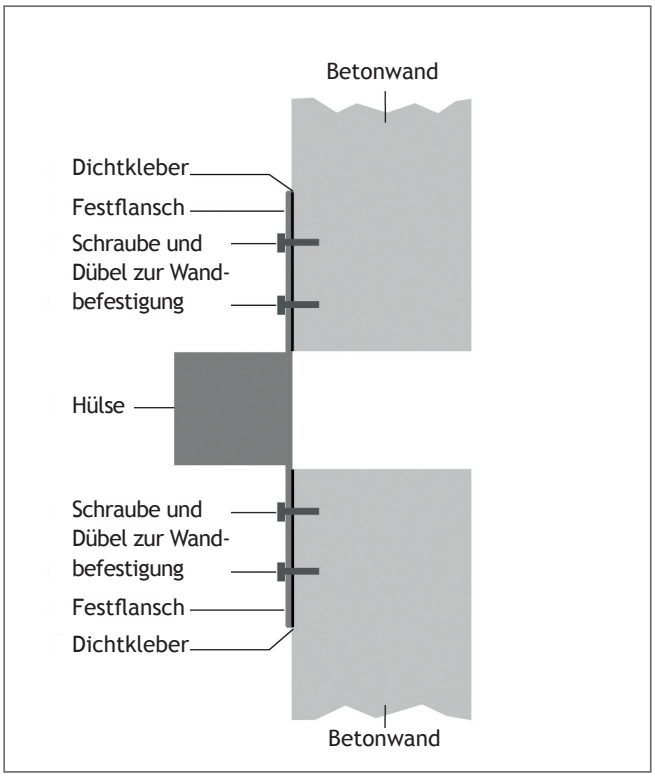

TECHNISCHE DATEN

Dichtungen mit Fest-Losflansch
nach DIN 18533 für Bauten mit Dichtungsbahnen.
Passende Zulagen* (Elastomereinlage) zwischen den Flanschen im Bedarfsfall dazu bestellen.

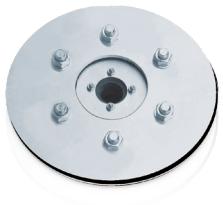

Dichtung mit Fest-Losflansch
gegen nicht drückendes Wasser verzinkt, alternativ Edelstahl V2A

AD Rohr in mm	Kernbohrung bzw. Mauerhülse	AD Festflansch
20-40	80	224
15-65	100	244
55-78	125	269
46-110	150	294
88-144	200	344
135-187	250	396
178-226	300	446
224-282	350	496
270-330	400	548
300-400	500	648
400-500	600	748
500-600	700	848
600-700	800	948
700-800	900	1050
800-900	1000	1150

Dichtungen mit Fest-Losflansch
nach DIN 18533 für Bauten mit Dichtungsbahnen.
Passende Zulagen* (Elastomereinlage) zwischen den Flanschen im Bedarfsfall dazu bestellen.

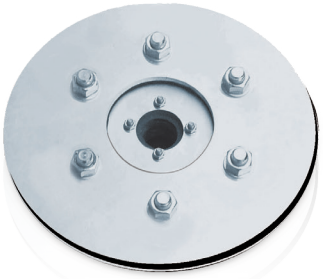

Dichtungen mit Fest-Losflansch
gegen drückendes Wasser verzinkt, alternativ Edelstahl V2A

AD Rohr in mm	AD Dichtung	AD Festflansch
20-40	80	404
15-65	100	424
55-78	125	449
46-110	150	474
88-144	200	524
135-187	250	576
178-226	300	626
224-282	350	676
270-330	400	728
300-400	500	828
400-500	600	928
500-600	700	1028
600-700	800	1128
700-800	900	1230
800-900	1000	1330

Vorbaumauerhülsen mit Fest-Losflansch
nach DIN 18533 für Bauten mit Dichtungsbahnen.
Passende Zulagen* (Elastomereinlage) zwischen den Flanschen im Bedarfsfall dazu bestellen.

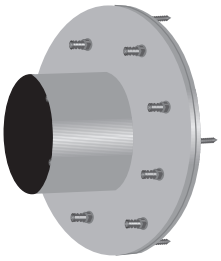

Vorbaumauerhülsen mit Fest-Losflansch
für nicht drückendes Wasser verzinkt

AD Rohr in mm	ID Hülse	AD Festflansch	Standardlängen der Mauerhülsen
20-40	80	224	100*
15-65	100	244	
55-78	125	269	
46-110	150	294	
88-160	200	344	
135-210	250	396	
178-226	300	446	
224-282	350	496	
270-330	400	548	
300-400	500	648	
400-500	600	748	
500-600	700	848	
600-700	800	948	
700-800	900	1050	
800-900	1000	1150	

* Länge der Hülse zum Einbau von PSI Standard-Compaktdichtungen. Bei anderen Abdichtungen erforderliche Hülsenlänge beachten, bezüglich Einbautiefe der Dichtung.

TECHNISCHE DATEN

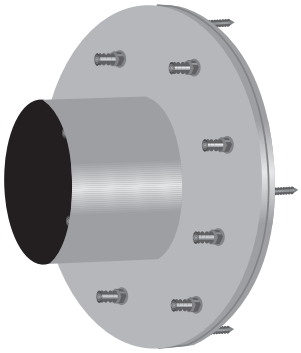

Vorbaumauerhülsen mit Fest-Losflansch
für drückendes Wasser verzinkt

AD Rohr in mm	ID Hülse	AD Festflansch	Standardlängen der Mauerhülsen
20-40	80	404	100 mm*
15-65	100	424	
55-78	125	449	
46-110	150	474	
88-160	200	524	
135-210	250	576	
178-226	300	626	
224-282	350	676	
270-330	400	728	
300-400	500	828	
400-500	600	928	
500-600	700	1028	
600-700	800	1128	
700-800	900	1230	
800-900	1000	1330	

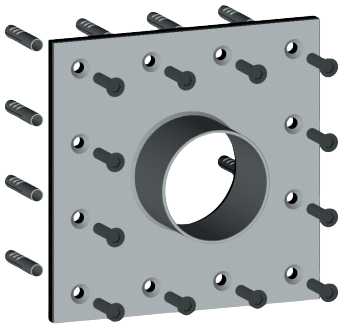

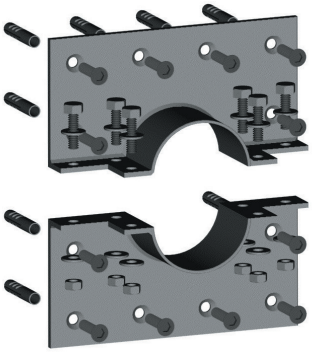

Vorbaumauerhülsen
in geschlossener und in geteilter Ausführung verzinkt, alternativ Edelstahl V2A. Zum Einbau vor Wand oder Decke inkl. Abdichtmasse zur Wand und Befestigungsmaterial

AD Rohr in mm	ID Hülse	Kantenlänge Festflansch	Länge der Mauerhülse
20-40	80	280	60 mm*
15-65	100	300	
55-78	125	325	
46-110	150	350	
88-160	200	400	
135-210	250	450	
178-226	300	500	
224-282	350	550	
270-330	400	600	
300-400	500	700	
400-500	600	800	
500-600	700	900	
600-700	800	1000	100 mm*
700-800	900	1100	
800-900	1000	1200	

* Länge der Hülse zum Einbau von PSI Standard-Compaktdichtungen. Bei anderen Abdichtungen erforderliche Hülsenlänge beachten, bezüglich Einbautiefe der Dichtung.

TECHNISCHE DATEN

Mauerhülsen mit Fest- Losflansch
nach DIN 18533 für Bauten mit Dichtungsbahnen.
Passende Zulagen* (Elastomereinlage) zwischen den Flanschen im Bedarfsfall dazu bestellen.

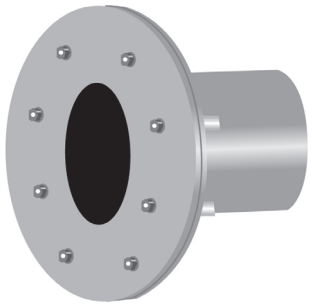

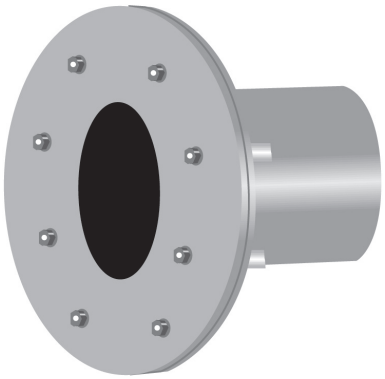

Weitere Größen und Ausführungen in Edelstahl V2A, alternativ V4A auf Anfrage.

* Die PSI Zulagen sind Elastomerdichtscheiben die zwischen dem Fest- und Losflansch eingelegt werden. Bei Dichtungsbahnen aus sehr dünnen bzw. sehr harten Materialien ist die Abdichtung zum Stahluntergrund zu gering. Diese erfordern deshalb die Elastomerdichtscheiben. Für folgende Dichtungsbahn-Materialien sind nach Norm die Zulagen vorgesehen: ECB, PIB, PVC-P, EPDM, EVA. Wir empfehlen, auch bei Bahnen aus PE, PE-HD und PVC die Zulagen einzubauen.

Ausführungsvarianten der Mauerhülsen mit Fest-Losflansch:

· Verankerung über Betonanker oder Hutmutter zum Einbetonieren
· Verankerung mittels Dübel zur nachträglichen Montage in Kernbohrung

Bitte bei Anfragen oder Bestellungen dementsprechend angeben.

Mauerhülsen mit Fest-Losflansch
für nicht drückendes Wasser verzinkt, alternativ Edelstahl V2A

AD Rohr in mm	ID Hülse	AD Festflansch	Standardlängen der Mauerhülsen
20-40	80	224	200 250 300 350 400 500
15-65	100	244	
55-78	125	269	
46-110	150	294	
88-160	200	344	
135-210	250	396	
178-226	300	446	
224-282	350	496	
270-330	400	548	
300-400	500	648	
400-500	600	748	
500-600	700	848	
600-700	800	948	
700-800	900	1050	
800-900	1000	1150	

Mauerhülsen mit Fest-Losflansch
für drückendes Wasser verzinkt, alternativ Edelstahl V2A

AD Rohr in mm	ID Hülse	AD Festflansch	Standardlängen der Mauerhülsen
20-40	80	404	200 250 300 350 400 500
15-65	100	424	
55-78	125	449	
46-110	150	474	
88-160	200	524	
135-210	250	576	
178-226	300	626	
224-282	350	676	
270-330	400	728	
300-400	500	828	
400-500	600	928	
500-600	700	1028	
600-700	800	1128	
700-800	900	1230	
800-900	1000	1330	