CaseX DSI® GLEITKUFE

PA/PE

AZ/AC

MA

GKO-mk

GKO-gl/gs

Ranger® II

Wasser Energie Tiefbau

TYPENAUSWAHL

CaseX DSI® PA/PE Gleitkufe

Anwendungsbereich
Zum Rohreinzug und zur Rohrlagerung. Auch für besonders kleine Mediumrohre geeignet.

Material
Polypropylen; Schrauben/Muttern galvanisch verzinkt, Edelstahl auf Anfrage

Eigenschaften
Einfache Montage mittels zweier Halbschalen und 4 Schrauben; max. statische Belastung pro Ring bis zu 250 kg; Steghöhen 11 bis 110 mm; Kathodischer Rohrschutz; Werkstoff-Temperaturbereich -20 °C bis +100 °C; Gleitreibungskoeffizient von Polypropylen auf Stahl ca. 0,2

Größe
Rohraußendurchmesser von 25 mm bis 336 mm

CaseX DSI® AZ/AC Gleitkufe

Anwendungsbereich
Zum Rohreinzug und zur Rohrlagerung

Material
Polypropylen; Schrauben/Muttern galvanisch verzinkt, Edelstahl auf Anfrage

Eigenschaften
Anpassung der Gleitkufen an die tatsächlichen Mediumrohrabmessungen durch die veränderbare Anzahl an Segmenten; max. statische Belastung pro Ring bis zu 200 kg; Steghöhen 16 - 110 mm; Kathodischer Rohrschutz; Werkstoff-Temperaturbereich -20 °C bis +100 °C; Gleitreibungskoeffizient von Polypropylen auf Stahl ca. 0,2

Größe
Rohraußendurchmesser von 98 mm bis 385 mm

CaseX DSI® MA Gleitkufe

Anwendungsbereich
Zum Rohreinzug und zur Rohrlagerung. Geeignet für größere Mediumrohre und statische Belastungen.

Material
Polypropylen; Schrauben/Muttern galvanisch verzinkt, Edelstahl auf Anfrage

Eigenschaften
Anpassung der Gleitkufen an die tatsächlichen Mediumrohrabmessungen durch die veränderbare Anzahl an Segmenten. Max. statische Belastung pro Ring bis zu 650 kg; Steghöhen 25 bis 75 mm; Kathodischer Rohrschutz; Werkstoff-Temperaturbereich -20 °C bis +100 °C; Gleitreibungskoeffizient von Polypropylen auf Stahl ca. 0,2

Größe
Rohraußendurchmesser von 402 mm bis 1249 mm

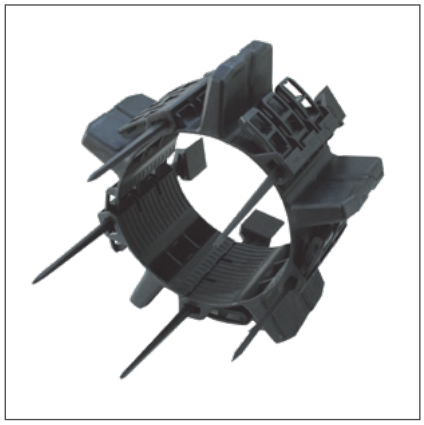

CaseX DSI® GKO-mk Gleitkufe

Anwendungsbereich
Zum Rohreinzug und zur Rohrlagerung. Metallfreie Lösung bei kleinen Mediumrohren mit geringer, statischer Belastung. Geeignet für kathodisch geschützte Rohrleitungen.

Material
Polypropylen

Eigenschaften
Einfache Montage und Anpassung der Gleitkufen an die tatsächlichen Mediumrohrabmessungen mittels Spanntaschen-Verbindungstechnik; max. statische Belastung pro Ring bis zu 250 kg; Steghöhen 25 bis 125 mm; Kathodischer Rohrschutz; Werkstoff-Temperaturbereich -20 °C bis +100 °C; Gleitreibungskoeffizient von Polypropylen auf Stahl ca. 0,2; Metallfrei

Größe
Rohraußendurchmesser von 160 mm bis 430 mm

CaseX DSI® GKO-gl/gs Gleitkufe

Anwendungsbereich
Zum Rohreinzug und zur Rohrlagerung. Metallfreie Lösung bei großen Mediumrohren mit extremer statischer Belastung. Geeignet für kathodisch geschützte Rohrleitungen

Material
Polypropylen

Eigenschaften
Einfache Montage und Anpassung der Gleitkufen an die tatsächlichen Mediumrohrabmessungen mittels Spanntaschen-Verbindungstechnik; Schwerlastgleitkufe; max. statische Belastung pro Ring GKO-gl bis zu 4.000 kg; GKO-gs bis zu 14.200 kg; Steghöhen 36 bis 125 mm; Kathodischer Rohrschutz; Werkstoff-Temperaturbereich -20 °C bis +100 °C; Gleitreibungskoeffizient von Polypropylen auf Stahl ca. 0,2; Metallfrei

Größe
Rohraußendurchmesser von 400 mm bis 2500 mm

CaseX Ranger® II S / M / L Gleitkufe

Anwendungsbereich
Zum Rohreinzug und zur Rohrlagerung. Metallfreie Lösung, vornehmlich beim Einzug von mehreren Rohren als Rohrbündelung. Geeignet für kathodisch geschützte Rohrleitungen.

Material
Polypropylen

Eigenschaften
Aus hochwertigem Polyproylen hergestellt und hat im Vergleich zu Polyethylen eine ausgezeichnete Spannungsrissbeständigkeit und extrem gute Gleiteigenschaften. Werkstoff-Temperaturbereich -30 °C/+100 °C; Elektrische Durchschlagsfestigkeit 32 kV/mm; Druckfestigkeit 20.684 kPa; Schlagfestigkeit 80 Joules/m

Größe
S / M / L
Rohraußendurchmesser von 62 mm bis 1290 mm

PRODUKTINFORMATION

Merkmale

- Leichte Durchführung des Mediumrohres. Der Reibungskoeffizient der Kufen wird durch die verwendeten Kunststoffe auf ein Minimum reduziert
- Die minimierte Reibung verhindert Beschädigungen am Schutzanstrich und Umhüllung der Rohre
- Eine große Auswahl an Steghöhen erleichtert die Zentrierung/Lagerung des Mediumrohres im Mantelrohr
- Hervorragende Isoliereigenschaften der verwendeten Werkstoffe. Alle Anforderungen des kathodischen Rohrschutzes werden erfüllt

Einsatzgebiete

Gleitkufen aus hochwertigem Polypropylen-Werkstoff sind beim Verlegen von Rohrleitungen aller Art, bei denen das Mediumrohr in einem Mantelrohr geführt wird, universell einsetzbar.

Beschreibung

Polypropylen besitzt eine wachsartige und damit gleitfreudige Oberfläche. Der Gleitreibungskoeffizient von PP auf Stahl liegt bei ca. 0,2. Im Vergleich liegt Stahl auf Stahl bei ca. 0,5. Durch die optimalen Reibungsverhältnisse wird der Abrieb auf ein Minimum reduziert. Gute Spannungsrissbeständigkeit, Flexibilität des Grundkörpers, geringes Gewicht, Biegesteifigkeit und Formstabilität der Stege sowie hervorragendes elektrisches Isolationsvermögen sind weitere vorteilhafte Eigenschaften. Polypropylen besitzt gegenüber Polyethylen eine höhere Temperaturbeständigkeit. Das Grundmaterial ist beständig bis +100 °C.
Die Angaben der Gewichtsbelastung gelten bei einer Steghöhe bis zu 75 mm. Bei Steghöhen über 75 mm sind diese Werte mit dem Faktor 0,75 zu multiplizieren. Diese Angaben gelten für übliche Rohrleitungen. Die exakte Festlegung der Abstände ist jedoch abhängig von den Faktoren Rohrdurchmesser, Wanddicke des Rohres und Medium (Gas oder Flüssigkeit). Bei der genauen Ermittlung der Maße sind wir Ihnen gerne behilflich.

Hinweise

Kunststoffgleitkufen werden in der Regel in folgenden Abständen eingebaut:

- Rohrdurchmesser bis 300 mm in 2,5 m Abstand
- Rohrdurchmesser 301 – 600 mm in 2,0 m Abstand
- Rohrdurchmesser über 600 mm in 1,5 m Abstand
- Die Stützweiten sind auch von den Angaben der jeweiligen Rohrhersteller abhängig. In Einzelfällen kann nach Überprüfung der Einbausituation der Ringabstand verändert werden.

TECHNISCHE INFORMATION

Anwendungsbeispiel Rohrbündelungen

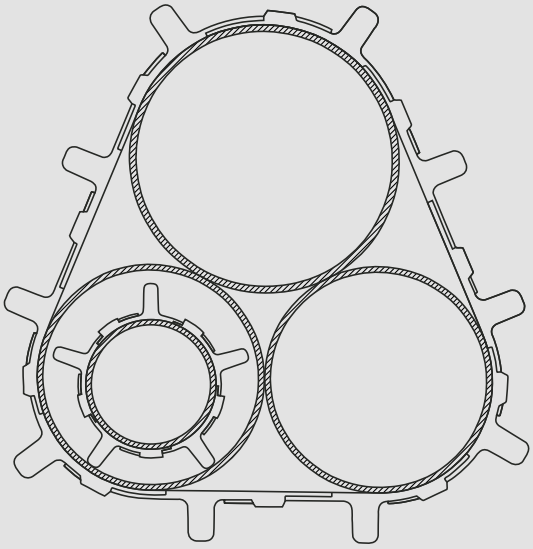

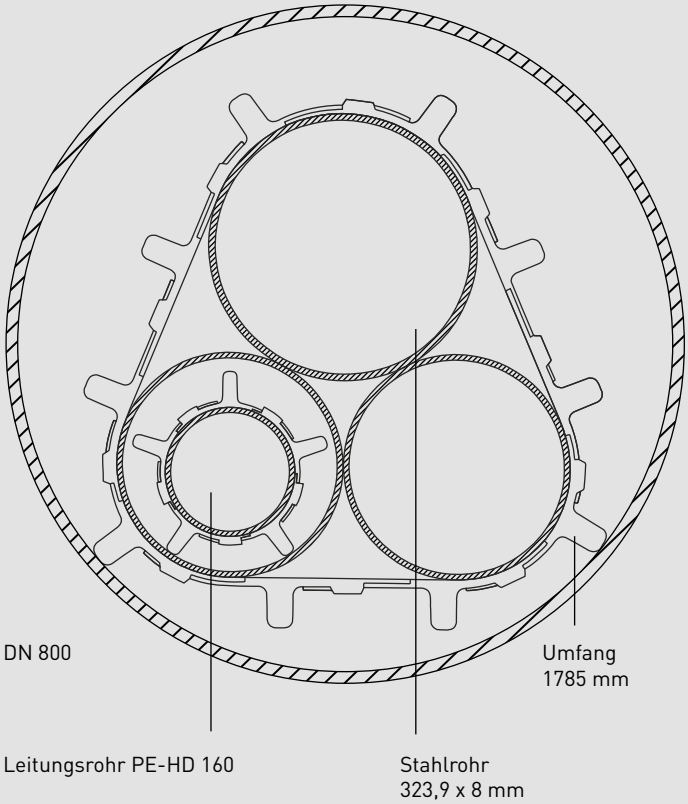

PASSENDES ZUBEHÖR

Schubsicherungsband

ZERTIFIKATE

Um unseren Kunden bestmögliche Qualität und optimalen Service zu bieten, sind wir nach DIN EN ISO 9001:2015 organisiert und lassen dies auch kontinuierlich überprüfen und zertifizieren.

ZERTIFIKAT ISO 9001:2015
Diese Zertifizierung dokumentiert unsere Konformität des Qualitätsmanagementsystem

AEO-ZERTIFIKAT
Zugelassener Wirtschaftsbeteiligter "AEOC (zollrechtliche Vereinfachung)"

GLEITKUFEN

Ruhrgas Werkstoffprüfung
- DSI® Kunststoffgleitkufen GKO 125 gs, 125 gl, 36 gs, 36 gl; TALW-Bauteilprüfung