CaseX STAHL-GLEITKUFENRING/-ROLLENRING

Wasser Energie Tiefbau

TYPENAUSWAHL

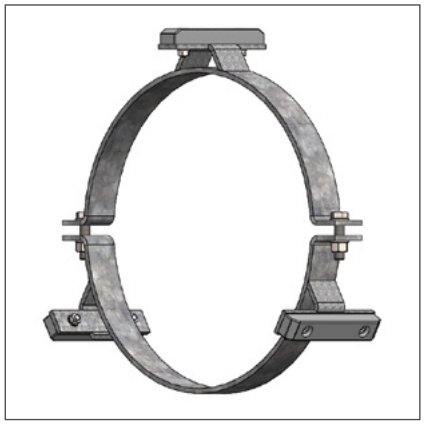

CaseX Stahl-Gleitkufenring

Anwendungsbereich
Zum Rohreinzug und zur Rohrlagerung, bei denen die Anforderungen über die Möglichkeiten einer DSI® Kunststoffgleitkufe hinausgehen

Material
Halbschalen und Stege sind aus Stahl; Oberflächen sind wahlweise ohne Korrosionsschutz roh (schwarz) oder bitumenbeschichtet, kunststoff-beschichtet, verzinkt bzw. in Edelstahl (V2A/V4A); Gleitkörper aus PP, Stahl, Messing, PTFE etc.; Schrauben aus verzinktem, hochfestem Stahl bzw. Edel-stahl

Eigenschaften
Individuelle Lösung nach Kundenanforderung. Hohe Temperaturbeständigkeit und Druckbelastung, sowie Überbrückung von großen Ringräumen

Größe
Nach Kundenanforderung

CaseX Stahlrollenring

Anwendungsbereich
Zum Rohreinzug und zur Rohrlagerung, bei denen die Anforderungen über die Möglichkeiten einer DSI® Kunststoffgleitkufe hinausgehen.

Material
Halbschalen und Stege sind aus Stahl; Oberflächen sind wahlweise ohne Korrosionsschutz roh (schwarz) oder bitumenbeschichtet, kunststoffbeschichtet, verzinkt bzw. in Edelstahl (V2A/V4A); Räder aus Polyamid, Stahl oder Edelstahl; Schrauben aus verzinktem, hochfestem Stahl bzw. Edelstahl.

Eigenschaften
Individuelle Lösung nach Kundenanforderung. Hohe Temperaturbeständigkeit und Druckbelastung, sowie Überbrückung von großen Ringräumen. Geringer Einzugwiderstand

Größe
Nach Kundenanforderung

KuRRi® Kunststoffrollenring

Anwendungsbereich
Rohreinzug und zur Rohrlagerung. Einzug von mehreren Rohren als Rohrbündelung. Individuelle Lösung nach Kundenanforderung, bei denen die Anforderungen über die Möglichkeiten einer Ranger® II Kunststoffgleitkufe hinaus gehen.

Material
Polyamidräder mit verschraubter Stahlachse (auf Wunsch aus Edelstahl); Polyethylenplatte mit entsprechenden Bohrungen für die Mediumrohre;

Eigenschaften
Einzug mit geringen Zugkräften mittels sternförmig angebrachten Rädern; Gewicht ca. 5-7 kg/Ring; Individuelle Lösung nach Kundenanforderung

Größe
Für Schutzrohre von 600 bis 1200 mm

ONLINE VERFÜGBAR | WWW.PSI-PRODUCTS.DE

Produktdatenblatt

Montageanleitung

Zertifikate

Ausschreibungstext

Typenauswahl

PRODUKTINFORMATION

Merkmale

- Einfacher Rohreinzug durch Reibungsreduzierung aufgrund leichtgängiger und stabiler Räder bzw. Gleiter
- Sind Auflager für das Mediumrohr
- Sind Abstandshalter zwischen Medium- und Mantelrohr. Dabei kann das Mediumrohr sowohl zentrisch als auch exzentrisch im Mantelrohr liegen
- Gewährleisten eine elektrische Isolierung zwischen Medienrohr(en) und Mantelrohr

Einsatzgebiete

Häufig ist die Verlegung einer Rohrleitung in einer offenen Baugrube nicht möglich. Wenn die Rohrleitung etwa eine Straße oder einen Bahndamm kreuzt, muss unter diesen erst ein Mantelrohr durchgeführt werden. Durch dieses Mantelrohr wird dann unter Verwendung der Stahlrollenringe bzw. Stahl-Gleitkufenring das Mediumrohr geschoben.

Beschreibung

Jede Halteschelle besteht aus zwei Halbschalen, die mit Sechskant Schrauben und Muttern zusammengeschraubt werden.
Die CaseX Stahl-Gleitkufenring /-Rollenringe werden individuell gefertigt

Hinweise

- Unterschiedliche Steghöhen bei oberer und unterer Halbschale lassen eine beliebige Lage des Mediumrohres im Mantelrohr zu. Bei längeren Strecken ggf. mit Führungsschiene (Verdrehsicherung).

KuRRi® Kunststoffrollenring

Merkmale

- Kunststoffgrundkörper aus Polyethylen mit entsprechenden Bohrungen bzw. Ausschnitten für die Mediumleitungen. Bohrungen sind geringfügig größer ausgeführt als der Außendurchmesser des jeweiligen Mediumrohres
- Mögliche weitere Öffnungen (nach Bedarf), wodurch im Falle einer Ringraumverfüllung ein Fluss des Dämmmaterials gewährleistet wird
- Polyamidräder mit verschraubter Stahlachse (auf Wunsch aus Edelstahl)
- Verbindung der jeweiligen Kunststoffrollenringe untereinander mit Zugstangen
- Verdrehsicherung (falls nötig) durch Führungsschiene, die bauseitig im Schutzrohr zu befestigen ist (für Arbeitsplätze in Tunnel, Stollen oder Durchpressungen die nach DGUV begehbar sind)

Beschreibung

Bei Mediumleitungen mit Muffenverbindungen (z.B. Elektroschweißmuffen) können diese so angeordnet werden, dass sie als Formschluss an den Kunststoffrollenringen anliegen und dadurch eine axiale Verschiebung der Rohrleitungen zu den Kunststoffrollenringen in Einzugsrichtung verhindert wird (je nach vorhandenen Platzmöglichkeiten).

Hinweise

- Wird bei größeren Längen eine Zugvorrichtung benötigt, kann diese ohne großen Werkzeugeinsatz an den Zugstangen befestigt werden

Einsatzgebiete

Das Einsatzgebiete von Kunststoffrollenringen reicht von Schutzrohreinzügen mit mehreren Kabelleerrohren in Verbindung mit Kunststoffrohrleitungen für die Gas- und Wasserversorgung bzw. wenn Hochspannungsleitungen verlegt werden müssen.

TECHNISCHE INFORMATION

Stahlrollenring mit Halteschelle für kraftschlüssige Muffenverbindung

Dieser Stahl-Rollenring besitzt zusätzlich zwei (oder mehr) Halterungen. Entsprechende zusätzliche Halterungen sitzen auf der Haupt-Halteschelle.

Individuelle Lösungen aus Stahl

Im weiten Feld der Schutzrohrverlegung gibt es Anwendungen, bei denen Kunststoffgleitkufen und KuRRi® den Anforderungen nicht mehr gerecht werden können.

Beispiele:
- Mehrere Rohre in genau definierter Lage
- Abstützung nach oben
- Ständige Bewegung
- Hochtemperaturleitung
- Hohe Gewichtsbelastungen
- Integrierte Zugsicherungen
- Hängekonstruktionen
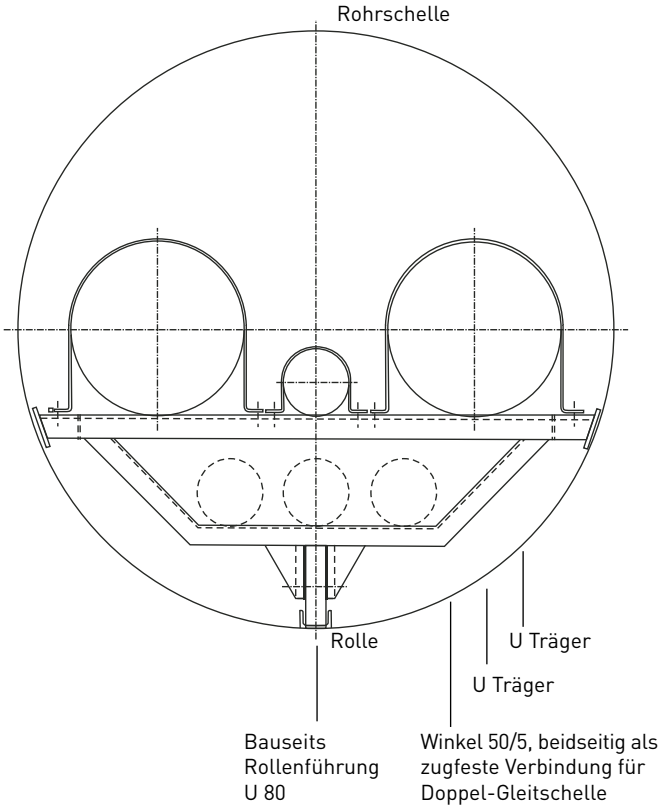
Anwendungsbeispiel